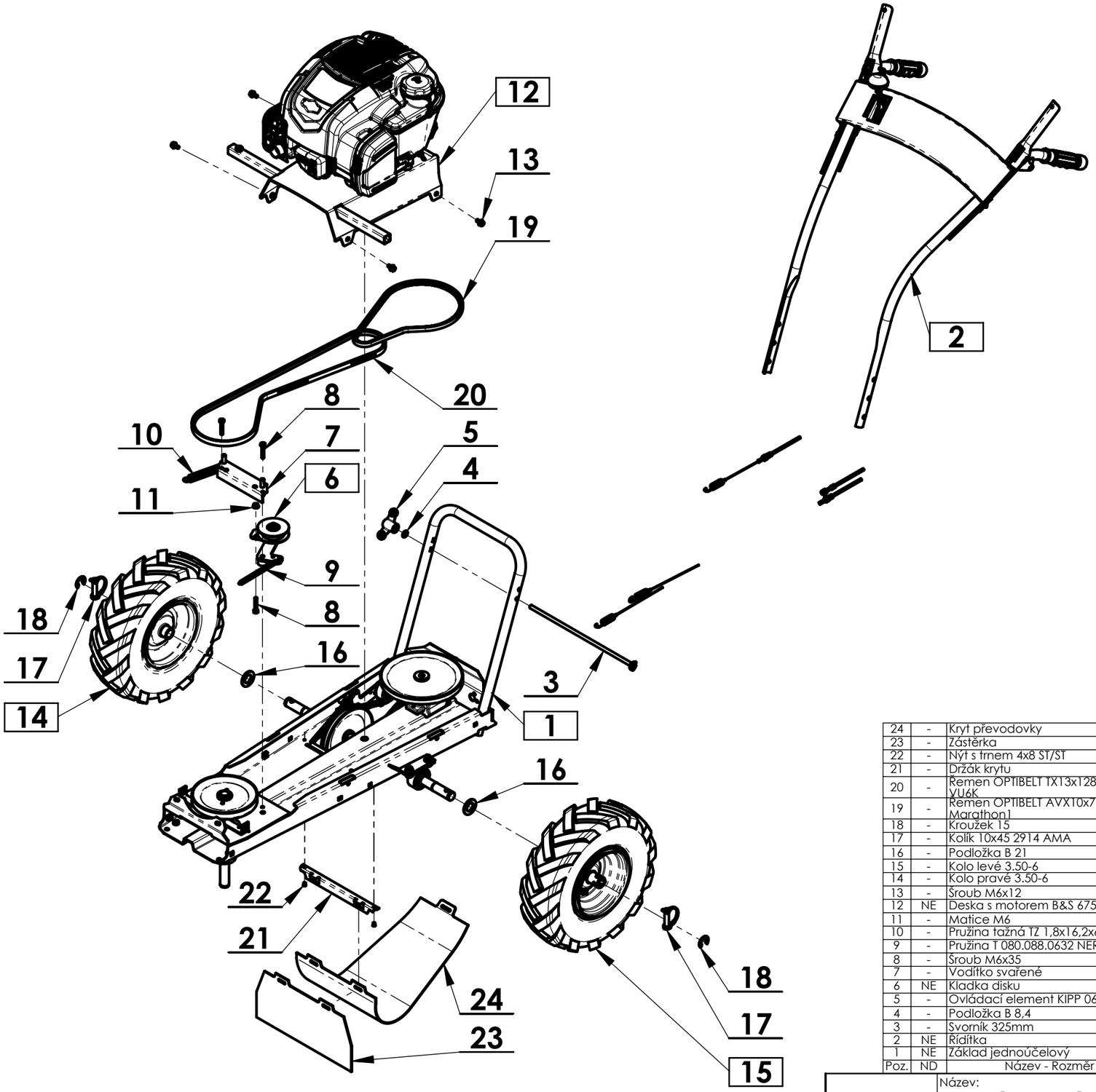

Poz.	ND	Název - Rozměr	Title (EN)	Name (DE)	Obj.č.	Číslo dílu	Ks
24	-	Kryt převodovky	Gearbox cover	Getriebeabdeckung	-	3 0044 00 008	1
23	-	Zástěrka	Mud flap	Schmutzfänger	-	3 0044 00 007	1
22	-	Nýt s trnem 4x8 ST/ST	Tear rivet	Sprengniet	51311698057	-	2
21	-	Držák krytu	Cover holder	Abdeckungshalter	-	3 0044 00 006	1
20	-	Řemen OPTIBELT TX13x1280Ld YU6K	Belt	Riemen	184531	-	1
19	-	Řemen OPTIBELT AVX10x763La Marathon1	Belt	Riemen	51272212101	-	1
18	-	Kroužek 15	Retaining ring	Sicherungsscheibe	184621	-	2
17	-	Kolík 10x45 2914 AMA	Pin	Sicherungsbügel mit Stift	182533	-	2
16	-	Podložka B 21	Washer	Scheibe	124530	-	2
15	-	Kolo levé 3.50-6	Left wheel	Linkes Rad	2001400048	2 0014 02 048	1
14	-	Kolo pravé 3.50-6	Right wheel	Rechtes Rad	2001400049	2 0014 02 049	1
13	-	Šroub M6x12	Bolt	Schraube	51309900007	-	4
12	NE	Deska s motorem B&S 675 EXi	Engine plate	Motorplatte	-	2 0044 01 099	1
11	-	Matice M6	Nut	Mutter	51311900005	-	1
10	-	Pružina tažná TZ 1,8x16,2x63x20	Spring	Zugfeder	169514	-	1
9	-	Pružina T 080.088.0632 NEREZ	Spring	Feder	184553	-	1
8	-	Šroub M6x35	Bolt	Sechskantschraube	184587	-	3
7	-	Vodítko svařené	Guide	Führung	-	2 0044 00 012	1
6	NE	Kladka disku	Disc pulley	Scheibenrolle	-	2 0014 00 003	1
5	-	Ovládací element KIPP 06652-2085	Wing grip	Wing grip	189521	-	1
4	-	Podložka B 8,4	Washer	Scheibe	131517	-	1
3	-	Svorník 325mm	Bolt	Schraube	-	2 0044 00 063	1
2	NE	Řídítka	Handlebars	Lenkholme	-	2 0014 00 017	1
1	NE	Základ jednoúčelový	Base	Grundlage	-	2 0044 00 090	1

VARI

Název:

Podvozek jednoúčelový Briggs (B&S 675 EXi)

Číslo dílu: **2 0044 01 100**

Náhradní díl: **NE**

Obj. číslo: **-**

Datum vytvoření: **18. února 2016**