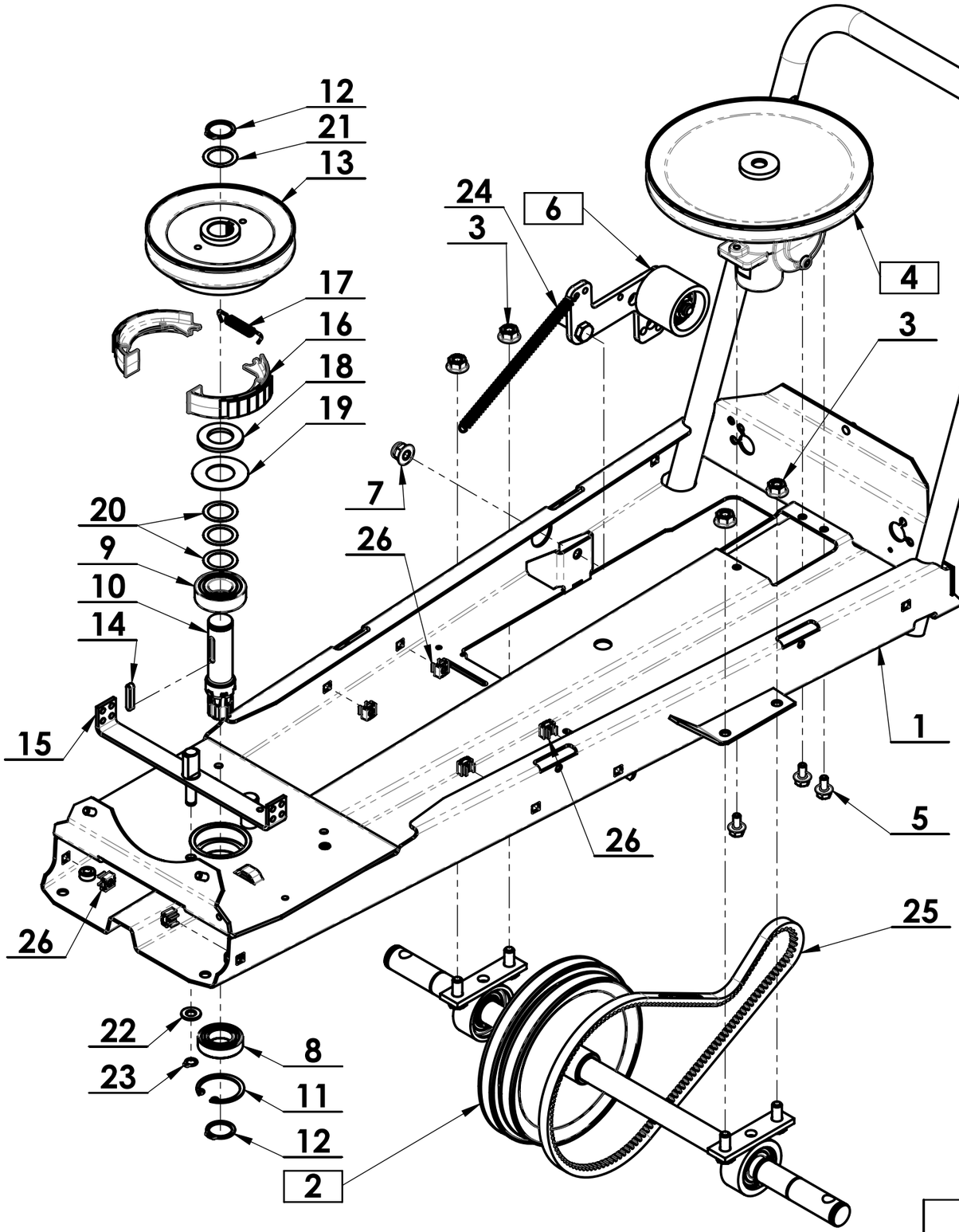

Poz.	ND	Název - Rozměr	Title (EN)	Name (DE)	Obj.č.	Číslo dílu	Ks
26	-	Matice M6 v kleci M06B83	Nut	Mutter	51311900009	-	6
25	-	Řemen OPTIBELT AVX10x763La Marathon1	Belt	Riemen	51272212101	-	1
24	-	Pružina T 080.088.0632 NEREZ	Spring	Feder	184553	-	1
23	-	Pojistný kroužek 8x0,8	Retaining ring	Sicherungsring für Welle	195534	-	1
22	-	Podložka B 8,4	Washer	Scheibe	131517	-	1
21	-	Vymezovací podložka 20x28(30,5)x0,1	Spacer ring	Distanzunterlegscheibe	124014	32 0 9220 057	1
20	-	Podložka vymezovací 20x28(30,5)x0,3	Spacer ring	Distanzunterlegscheibe	127041	32 0 9220 058	3
19	-	Kryt pozinkovaný	Cover	Abdeckscheibe	127014	32 0 9220 126	1
18	-	Podložka B 21	Washer	Scheibe	124530	-	1
17	-	Pružina čelisti ADELA	Brake shoe spring	Bremsbackenfeder	189511	32 0 9746 044	1
16	-	Brzdová čelist	Brake shoe	Bremsbacke	189014	22 9 1664 024	2
15	-	Brzdový klíč	Brake toggle	Bremsnocken	-	22 9 8032 059	1
14	-	Pero 5e7x5x25	Key	Passfeder	189574	-	1
13	-	Remenice 122 s bubnem	Pulley	Riemenscheibe	-	2 0076 00 009	1
12	-	Pojistný kroužek 20x1,2	Retaining ring	Sicherungsring für Welle	110515	-	2
11	-	Pojistný kroužek 37x1,5	Ring	Ring	51311733082	-	1
10	-	Hřídel pohonu adaptéru	Drive shaft	Antriebswelle	-	3 0044 00 119	1
9	-	Ložisko 6004-2RS (20x42x12)	Bearing	Rillenkugellager	9943158	-	1
8	-	Ložisko 61904-2RS1 (20x37x9)	Bearing	Lager	51324162019	-	1
7	-	Matice M8	Nut	Mutter	51311120099	-	1
6	NE	Dvojkladka pojezdu	Double wheel drive pulley	Zwieradantriebsrolle	-	2 0039 00 028	1
5	-	Šroub M6x12	Bolt	Schraube	51309900007	-	3
4	-	Převodovka BDR-620	Gearbox BDR-620 (2010)	Getriebe vollst. AS 620 KM	2003900066	2 0039 00 066	1
3	-	Matice M8	Nut	Mutter	51311900006	-	4
2	NE	Náprava	Axle	Asche	-	2 0039 00 029	1
1	-	Rám barvený - MaX	Frame	Rahmen	-	2 0044 00 120	1

VARI

Název:
Základ multifunkce BDR-620EMaX

Číslo dílu:
2 0076 00 044

Náhradní díl:
NE

Obj. číslo: **-**

Datum vytvoření: **14. března 2024**