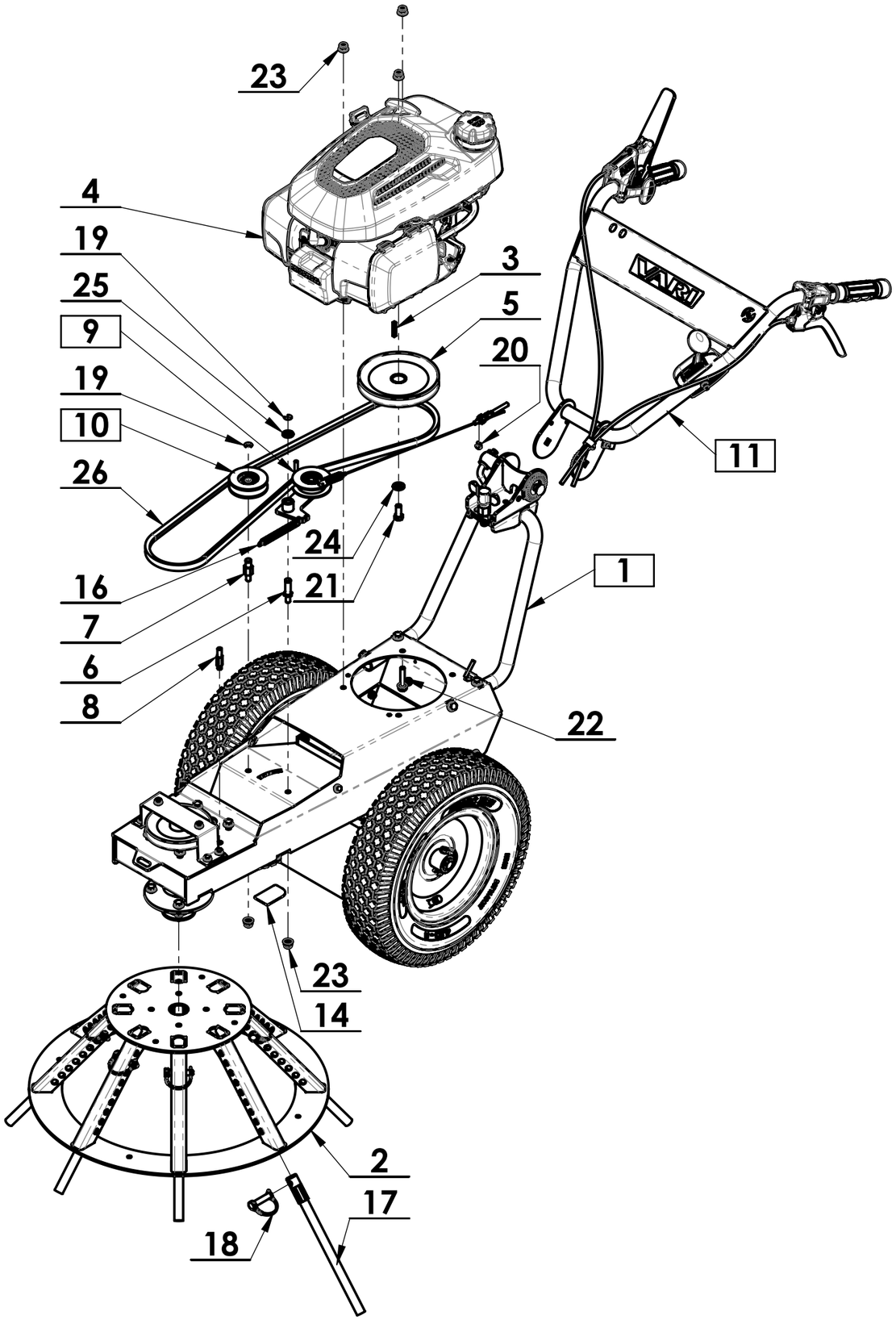

Poz.	ND	Název - Rozměr	Title (EN)	Name (DE)	Obj.č.	Číslo dílu	Ks
26	-	Řemen klínový AX-REL-K-60 LI	V-Belt AX-REL-K-60 LI	Riemen AX-REL-K-60 LI	51272212510	-	1
25	-	Podložka B 10,5	Washer	Scheibe	189567	-	1
24	-	Podložka HLB-3/8"	Washer	Unterlegscheibe	51311800002	-	1
23	-	Matice M8	Nut	Mutter	51311120099	-	5
22	-	Šroub M8x40	Bolt	Schraube	51309900031	-	3
21	-	Šroub W 3/8"x7/8"	Bolt	Zollschraube	51309900018	-	1
20	-	Nástrčná pojistná podložka 8	Safety washer	Sicherungsring	184614	-	1
19	-	Kroužek 7	Ring	Ring	51311732156	-	2
18	-	Kolík 10x45 CMGK1045C	Pin	Sicherungsbügel mit Stift	182533	-	8
17		Štetina	Sweeping bristles	Kehrborsten		3 0066 00 264	8
16	-	Pružina tažná TZ 0125x0113x0687 NEREZ	Spring tension	Federspannung	51315114117		1
15	NE	Štítek výrobní B-60	Label	Schild	-	3 0066 00 383	1
14	-	Těsnění filtru	Intake air cover	Ansaugluftabdeckung	51482488021	-	1
13	NE	Samolepka bezpečnost AS-60	Sticker	Aufkleber	-	3 0035 00 101	1
12	NE	Samolepka VARI 170x35	Sticker	Aufkleber	-	3 0035 01 030	1
11	NE	Madlo B-60 úplné RAL9005	Handle	Handgriff		2 0066 00 381	1
10	NE	Kladka s čepem	Pulley	Rolle	-	2 0066 00 366	1
9	NE	Napínací kladka AS 604T	Belt pulley	Rolle	-	2 0066 00 318	1
8	-	Vodicí kolík krátký	Pin	Bolzen	-	3 0066 00 340	1
7	-	Čep kladky	Pin	Bolzen	-	3 0066 00 338	1
6	-	Čep kladky	Pin	Bolzen	-	3 0072 00 167	1
5	-	Řemenice hnací 147 svař.	Sheave	Sheave		2 0066 00 316	1
4	-	Motor HONDA GCVX200 (KH)	Engine	Motor	51482489165	-	1
3	-	Pero 3/16"x30	Key	Passfeder	189036	32 0 3330 021	1
2	-	Klec kartáče RAL9005	Brush cage	Bürstenträger	-	2 0066 00 348	1
1	NE	Základ B-60	Base	Grundlage	-	2 0066 00 376	1

VARI

Název:

Odstraňovač plevele B-60 WeedHex

Číslo dílu:

1 0066 00 384

Náhradní díl:

NE

Obj. číslo: **4650**

Datum vytvoření: **1. září 2025**