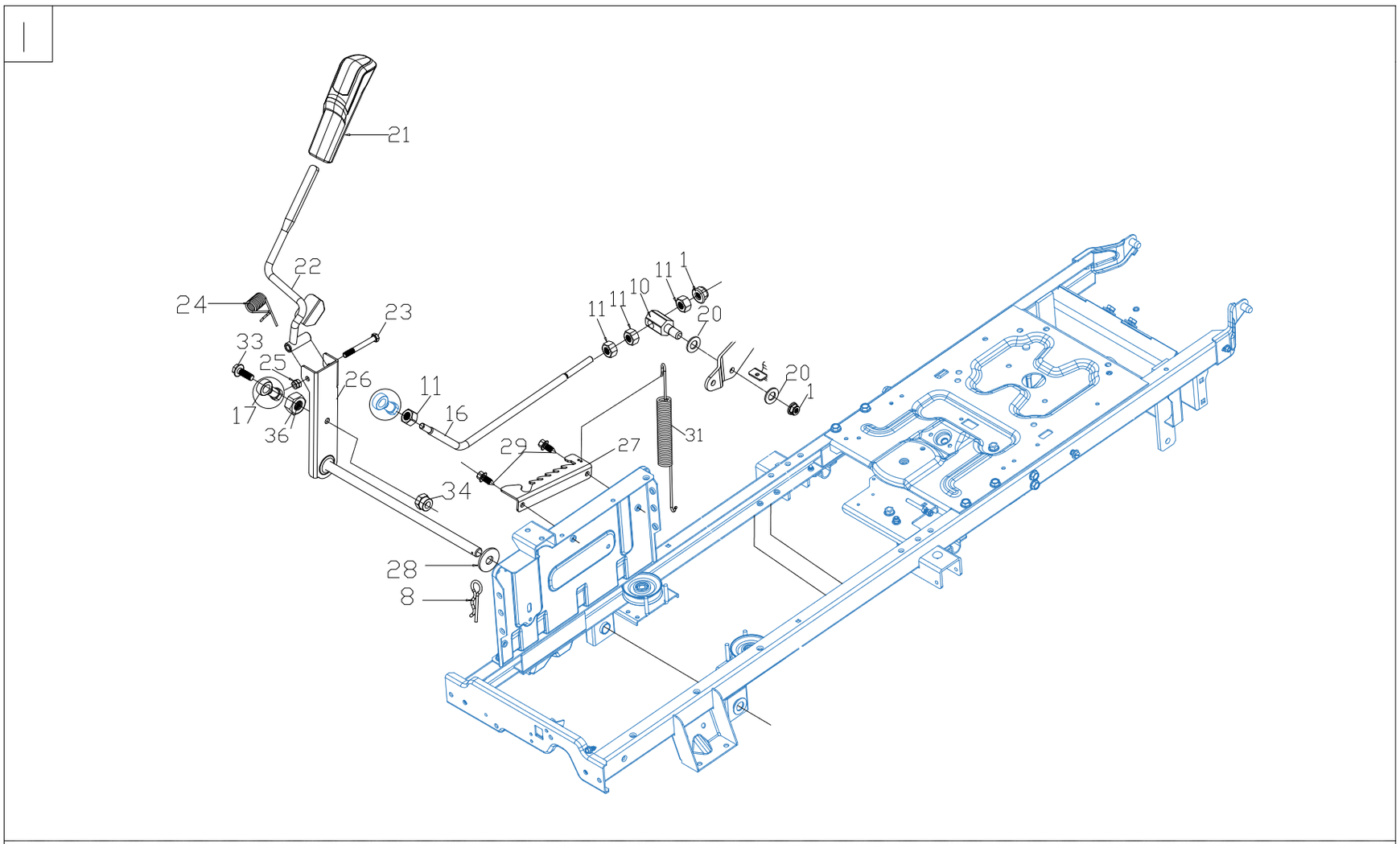
21
22
24
23
33
25
26
17
36
11
16
11
11
10
11
1
20
20
1
31
29
27
34
28
8

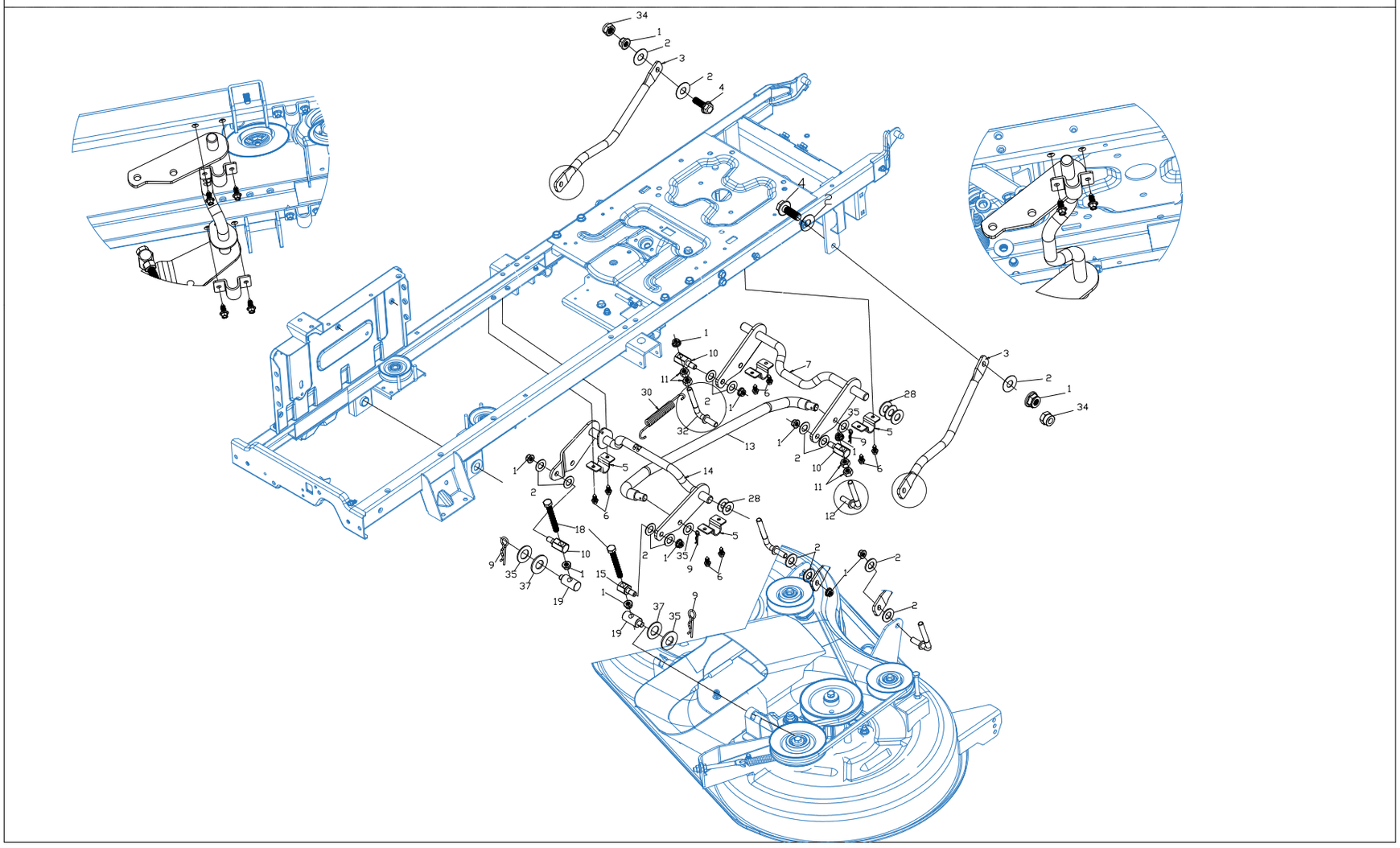
34
1
2
3
2
4
4
2
3
2
1
34
1
10
11
2
1
6
7
30
32
13
28
35
5
1
9
2
10
11
6
12
1
2
5
6
14
28
5
2
1
35
9
6
18
10
1
9
35
37
19
15
1
19
37
35
9
2
1
2
2